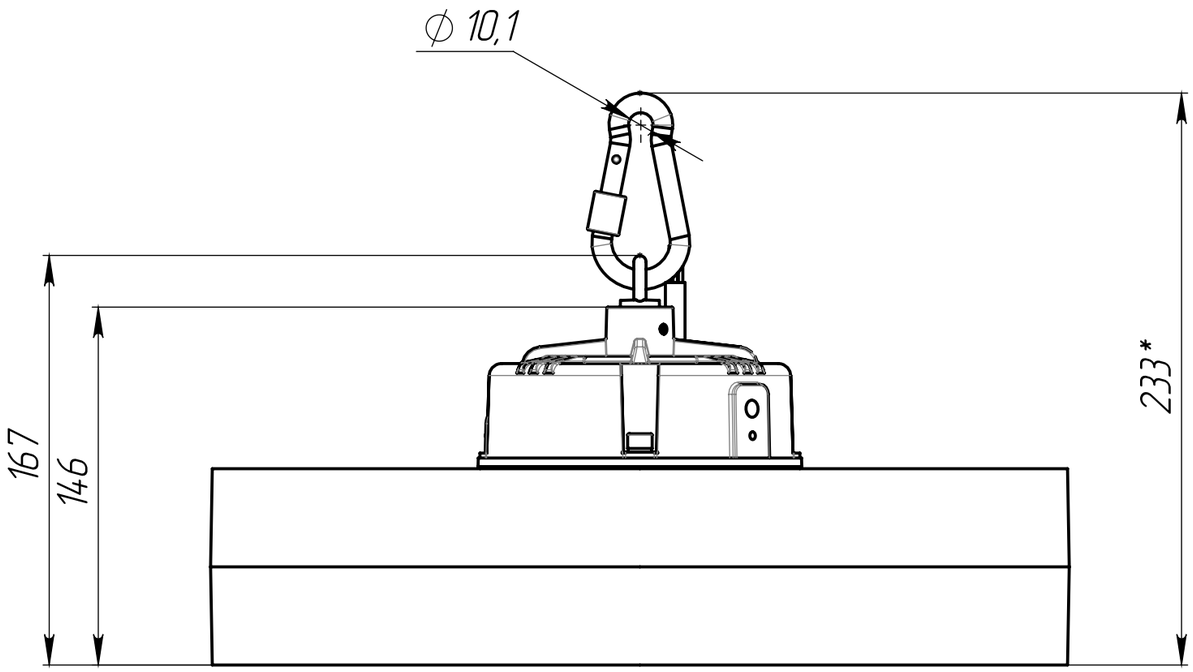

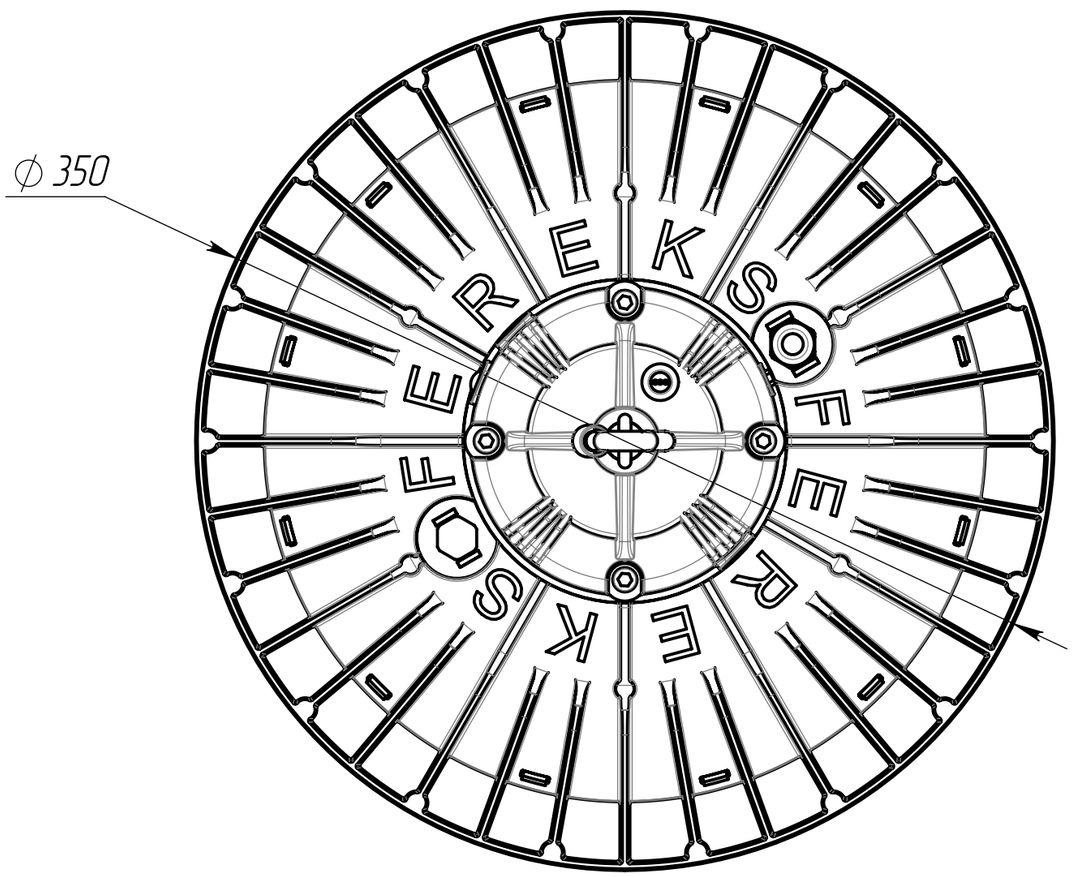
∅ 350
EREKSOFEREKSOFEREKSOFE